Flacons à vis (ISO 11418)

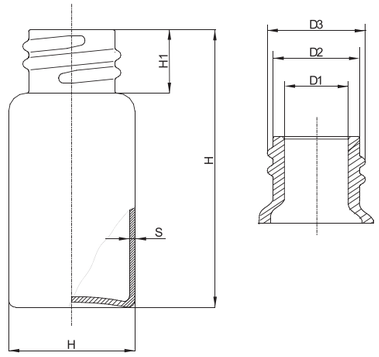

Les flacons à vis sont fabriqués en verre borosilicate blanc ou brun, de première classe hydrolytique. Les flacons sont emballés en barquettes polypropylène étiquetées et filmées. Des options supplémentaires pour les flacons à vis ISO sont : des bouchons à vis, la sérigraphie et le remplissage.
NAFVSM vous propose également de produire des flacons selon vos spécifications.

Volume nominal	Diamètre x Longueur mm	Diamètre (D) mm	D1 mm	D2 mm	D3 mm	Longueur (H) mm	H1 mm	Filet	Type de filetage	Épaisseur (S) mm	Quantité par carton	Quantité par palette	Référence d'article
5	18 x 45	18	8.6	12.3	14.0	45	10.5	2.5	GL 14x2.5	1.2	250	51.000	651.1800045120.XF000
7.5	22 x 40	22	11.5	16.0	18.0	40	11.0	3.0	GL 18x3.0	1.2	250	34.000	651.2200040120.XF000
10	24 x 45	24	11.5	16.0	18.0	45	11.0	3.0	GL 18x3.0	1.2	202	42.016	651.2400045120.XF000
15	24 x 60	24	11.5	16.0	18.0	60	11.0	3.0	GL 18x3.0	1.2	202	42.016	651.2400060120.XF000
20	30 x 55	30	15.2	20.0	22.0	55	11.0	3.0	GL 22x3.0	1.2	135	28.080	651.3000055120.XF000
25	30 x 65	30	15.2	20.0	22.0	65	11.0	3.0	GL 22x3.0	1.2	135	28.080	651.3000065120.XF000
30	30 x 75	30	15.2	20.0	22.0	75	11.0	3.0	GL 22x3.0	1.2	135	28.080	651.3000075120.XF000

Bouchons à vis

Les bouchons à vis en polypropylène contiennent un joint caoutchouc (tebuka) pour un usage d'autoclavage.

Filetage	Matériel	Couleur*	Incrustation	Quantité par carton	Quantité par palette	Référence d'article
Capalu 16	Aluminium	Doré	Caoutchouc	5.000	150.000	697.1640016000.4S010
GL 14 x 2.5	Polypropylène	Noir	Caoutchouc	6.000	210.000	693.1400012200.3S000
GL 18 x 3.0	Polypropylène	Noir	Caoutchouc	4.000	126.000	693.1800013300.3S000
GL 22 x 3.0	Polypropylène	Noir	Caoutchouc	2.500	62.500	693.2200013300.3S000

**D'autres couleurs sont disponibles sur demande*

Contact

Si vous souhaitez obtenir plus d'informations ou si vous souhaitez recevoir une offre, n'hésitez pas à contacter notre département de ventes internationales :

Commercial International : export@naf-vsm.com
Commercial Allemagne : lars.heidler@naf-vsm.com
Commercial Espagne : sales.es@naf-vsm.com
Commercial France : sales.fr@naf-vsm.com
Commercial Pays-Bas / Belgique : sales.nl@naf-vsm.com

Plant Nijmegen

Marialaan 108, 6541 RP Nijmegen, the Netherlands
Tel: +31-24-377.46.70
www.naf-vsm.com, e-mail: info.nl@naf-vsm.com

Plant Andeville

Zone Industrielle, 60570 Andeville, France
Tel: +33-3-44.52.64.90
www.naf-vsm.fr, e-mail: info.fr@naf-vsm.com

GLASS PACKAGING

Quality in vials has a name...

NAFVSM

Flacons EPA et Auto sampler

Les flacons EPA et Auto sampler sont fabriqués en verre borosilicate blanc ou brun, de première classe hydrolytique. Les flacons sont emballés en barquettes polypropylène étiquetées et filmées. Des options supplémentaires pour les flacons sont : des bouchons, différents filetages et la sérigraphie.

Volume nominal ml	Diamètre x Longueur mm	Diamètre (D) mm	D1 mm	D2 mm	D3 mm	Longueur (H) mm	Type de filetage	Épaisseur (S) mm	Type de fond
1.5	11.6 x 32	11.6	5.4	7.6	8.75	32	8 -425	0.9	Plat
4	14.25 x 45	14.25	8.5	11.3	12.8	45	13-425	0.9	Plat
10	22.5 x 46	22.5	11.5	16.0	18.0	46	GL 18x3	1.0	Plat
20	22.5 x 75.5	22.5	11.5	16.0	18.0	75.5	GL 18x3	1.0	Plat
20	27.5 x 57	27.5	15.2	20.0	22.0	57	GL 22x3	1.2	Plat
25	28 x 65	28	15.2	20.0	22.0	65	GL 22x3	1.2	Plat
30	27.5 x 72.5	27.5	15.2	20.0	22.0	72.5	GL 22x3	1.2	Plat
30	28 x 75	28	15.2	20.0	22.0	75	GL 22x3	1.2	Plat
40	27.5 x 95	27.5	15.2	20.0	22.0	95	GL 22x3	1.2	Plat
60	27.5 x 140	27.5	15.2	20.0	22.0	140	GL 22x3	1.2	Plat

Flacons headspace et Snap cap

Les flacons snap cap et les flacons headspace sont fabriqués en verre borosilicate blanc ou brun, de première classe hydrolytique. Les flacons sont emballés en barquettes polypropylène étiquetées et filmées. Des options supplémentaires pour les flacons sont : des bouchons, cols différénts et la sérigraphie.

Volume nominal ml	Diamètre x Longueur mm	Diamètre (D) mm	D1 mm	D2 mm	D3 mm	Longueur (H) mm	Type de filetage	Épaisseur (S) mm	Type de fond
1.5	11.6 x 32	11.6	6.25	8.3	10.8	32	ND11	0.9	Plat
5	22.5 x 38	22.5	12.6	16.5	20	38	ND20	1.0 / 1.2	Plat / Arrondi
10	22.5 x 46	22.5	12.6	16.5	20	46	ND20	1.0 / 1.2	Plat / Arrondi
20	22.5 x 75.5	22.5	12.6	16.5	20	75.5	ND20	1.0 / 1.2	Plat / Arrondi

Flacons de parfum

Les flacons de parfum sont surtout utilisés pour l'échantillonnage. Les flacons sont produits de verre sodacalcique de la troisième classe hydrolytique. Des options supplémentaires pour les flacons sont : bouchons, sérigraphie et remplissage. Il est également possible que nous faisons l'emballage des échantillonnages.
NAFVSM vous propose également de produire des flacons selon vos spécifications.

Volume nominal ml	Diamètre x Longueur mm	Diamètre (D) mm	D1 mm	D2 mm	Longueur (H) mm	H1 mm	Épaisseur (S) mm	Quantité par carton	Quantité par palette	Référence d'article
1.5	8 x 38	8	4.30	6.75	38	3.3	0.70	890	200.250	661.0800038070.XF000
2	10 x 47.5	10	4.35	7.00	48	3.4	0.80	568	154.496	661.1000048080.XF000

Bouchons pour flacons de parfum

Pour les flacons de parfum, nous vous proposons de différents bouchons. Tout dépend de la demande du client. Nous avons des bouchons disponibles avec et sans bâtonnet, avec ou sans agrafe.

Type	Matériel	Couleur	Diamètre	Quantité par carton	Quantité par palette	Référence d'article
Avec bâton de senteur et agrafe	polypropylène	transparent	12.0	20.000	800.000	691.0420000000.5P000
Sans bâton de senteur et agrafe	polypropylène	transparent	12.0	20.000	800.000	691.0420000000.5P000

Flacons injectables (ISO 8362)

Les flacons injectables sont fabriqués en verre borosilicate blanc ou brun, de première classe hydrolytique. Les flacons sont emballés en barquettes polypropylène étiquetées et filmées. Des options supplémentaires pour les flacons injectables sont : joint stopper, capsules, la sérigraphie et le remplissage.

Les flacons peuvent être produits d'un fond arrondi ou plat. Pour la lyophilisation, nous vous recommandons un fond plat. Une option supplémentaire pour ces flacons est le type blow back.

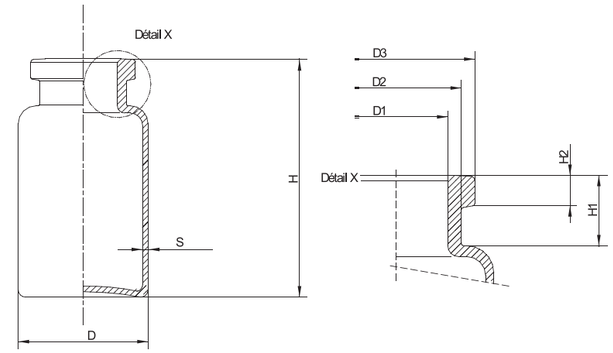

Type	Volume nominal ml	Diamètre x Longueur mm	Diamètre (D) mm	D1 mm	D2 mm	D3 mm	Longueur (H) mm	H1 mm	Type de col	Épaisseur (S) mm	Quantité par carton	Quantité par palette	Référence d'article
2R	2	16 x 35	16	7.0	10.5	13.0	35	8.0	Col carnette	1.0	480	99.840	661.1600035100.XF000
4R	4	16 x 45	16	7.0	10.5	13.0	45	8.0	Col carnette	1.0	480	99.840	661.1600045100.XF000
6R	6	22 x 40	22	12.6	16.5	20.0	40	8.5	Col carnette	1.0	250	34.000	661.2200040100.XF000
8R	8	22 x 45	22	12.6	16.5	20.0	45	8.5	Col carnette	1.0	250	34.000	661.2200045100.XF000
10R	10	24 x 45	24	12.6	16.5	20.0	45	9.0	Col carnette	1.0	202	42.016	661.2400045100.XF000
15R	15	24 x 60	24	12.6	16.5	20.0	60	9.0	Col carnette	1.0	202	42.016	661.2400060100.XF000
20R	20	30 x 55	30	12.6	17.5	20.0	55	10.0	Col carnette	1.2	135	28.080	661.3000055120.XF000
25R	25	30 x 65	30	12.6	17.5	20.0	65	10.0	Col carnette	1.2	135	28.080	661.3000065120.XF000
30R	30	30 x 75	30	12.6	17.5	20.0	75	10.0	Col carnette	1.2	135	28.080	661.3000075120.XF000
50R*	50	30 x 105	30	12.6	17.5	20.0	105	10.0	Col carnette	1.2	84	13.104	661.3000105120.XF000

**Dimensions norme ISO non-officielles*

Aluminium crimp caps et tear off caps

Type	Matériel	Couleur	Diamètre mm	Référence d'article
Tear off	Aluminium	Vert	13.5	697.1400006000.4F000
Tear off	Aluminium	Bleu	20.0	697.2000008000.4F000

Stoppers en caoutchouc

Type	Matériel	Couleur	Diamètre mm	Référence d'article
Stoppers	Caoutchouc	Rouge	13.5	698.1240005000.3I000
Stoppers	Caoutchouc	Rouge	20.0	698.2000009000.3I000

Snap cap (polypropylène)

Type	Matériel	Couleur	Diamètre mm	Référence d'article
Snap cap	LDPE	Transparent	20.0	691.2000014000.1C000
Tamper proof seal	LDPE	Blanc	20.0	691.2000120000.1C000